발판 스위치

KAF-HD3 시리즈

형명구분도

KAF-HD3 ❶ ❷ ❸ ❹ ❺

❶ **커버형태**	T : 1면 커버(상부)	TF : 3면 커버 (상부 + 양측면) (출시예정)	
❷ **발판기능**	무 : 일반	L : 안전 킥 레버 (출시예정)	
❸ **페달수량**	무 : 1페달	2 : 2페달	3 : 3 페달
❹ **옵션1**	무 : Z 마이크로 스위치 (기본)	V : V 마이크로 스위치	VB : 볼트형 V 마이크로 스위치
❺ **옵션2**	무 : 1 접점 (기본)	2C : 2 접점 (주문형)	

성능 및 사양

	HD3T	HD3T2	HD3T3	HD3TV	HD3T2V	HD3T3V	HD3TVB	HD3T2VB	HD3T3VB
접점구성	1C	1C x 2ea	1C x 3ea	1C	1C x 2ea	1C x 3ea	1C	1C x 2ea	1C x 3ea
정격전류	15A 250VAC RES. (KC기준)			16A 250VAC RES. (KC기준)					
내장스위치	Z 마이크로 스위치 (CE, UL, CUL, CCC, KC 인증품)			V 마이크로 스위치 (CE, UL, CUL, VDE, CQC, KC 인증품)			볼트형 V 마이크로 스위치 (CE, VDE, KC 인증품)		
재질	알루미늄 다이케스팅								
전선인출구	PF 1/2 Inch Tap으로 플렉시블 전선관 (아연콘넥터10~16) 장착가능								
보호구조	IP65								
인증현황	CE, UL, CQC, KC (내장스위치)								
충격테스트	IK 10								
기본구성품	PG13.5A 1ea	PG13.5A 1ea + 캡볼트 1ea	PG13.5A 1ea + 캡볼트 2ea	PG13.5A 1ea + 퀵단자 3ea	PG13.5A 1ea + 퀵단자 6ea + 캡볼트 1ea	PG13.5A 1ea + 퀵단자 9ea + 캡볼트 2ea	PG13.5A 1ea	PG13.5A 1ea + 캡볼트 1ea	PG13.5A 1ea + 캡볼트 2ea

내장스위치

Z15G-10B (기본)	V15F-01C (옵션)	V15F-01C-B (옵션)

회로도

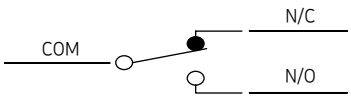

제품구분도

	접점	정격전류	내장스위치	인증현황	재질	전선인출구	보호등급	품명
	1C	15A 250VAC RES. (KC기준)	Z 마이크로 스위치 (CE, UL, CUL, CCC, KC 인증품)		알루미늄 다이케스팅	PF 1/2 Inch Tap 으로 플렉시블 전선관 (아연콘넥터10~16) 장착가능	IP65	KAF-HD3T
	1C x 2ea	15A 250VAC RES. (KC기준)	Z 마이크로 스위치 (CE, UL, CUL, CCC, KC 인증품)		알루미늄 다이케스팅	PF 1/2 Inch Tap 으로 플렉시블 전선관 (아연콘넥터10~16) 장착가능	IP65	KAF-HD3T2
	1C x 3ea	15A 250VAC RES. (KC기준)	Z 마이크로 스위치 (CE, UL, CUL, CCC, KC 인증품)		알루미늄 다이케스팅	PF 1/2 Inch Tap 으로 플렉시블 전선관 (아연콘넥터10~16) 장착가능	IP65	KAF-HD3T3
	1C	16A 250VAC RES. (KC기준)	V 마이크로 스위치 (CE, UL, CUL, VDE, CQC, KC 인증품)		알루미늄 다이케스팅	PF 1/2 Inch Tap 으로 플렉시블 전선관 (아연콘넥터10~16) 장착가능	IP65	KAF-HD3TV
	1C x 2ea	16A 250VAC RES. (KC기준)	V 마이크로 스위치 (CE, UL, CUL, VDE, CQC, KC 인증품)		알루미늄 다이케스팅	PF 1/2 Inch Tap 으로 플렉시블 전선관 (아연콘넥터10~16) 장착가능	IP65	KAF-HD3T2V
	1C x 3ea	16A 250VAC RES. (KC기준)	V 마이크로 스위치 (CE, UL, CUL, VDE, CQC, KC 인증품)		알루미늄 다이케스팅	PF 1/2 Inch Tap 으로 플렉시블 전선관 (아연콘넥터10~16) 장착가능	IP65	KAF-HD3T3V

※ Z15G-10B, V15F-01C의 자세한 사양은 60p, 69p를 참고해 주세요

발판 스위치

KAF-HD3 시리즈

제품구분도

	접점	정격전류	내장스위치	인증현황	재질	전선인출구	보호등급	품명
	1C	15A 250VAC RES. (KC기준)	볼트형 V 마이크로 스위치 (CE, VDE, KC 인증품)		알루미늄 다이케스팅	PF 1/2 Inch Tap 으로 플렉시블 전선관 (아연콘넥터10~16) 장착가능	IP65	KAF-HD3TVB
	1C x 2ea	15A 250VAC RES. (KC기준)	볼트형 V 마이크로 스위치 (CE, VDE, KC 인증품)		알루미늄 다이케스팅	PF 1/2 Inch Tap 으로 플렉시블 전선관 (아연콘넥터10~16) 장착가능	IP65	KAF-HD3T2VB
	1C x 3ea	15A 250VAC RES. (KC기준)	볼트형 V 마이크로 스위치 (CE, VDE, KC 인증품)		알루미늄 다이케스팅	PF 1/2 Inch Tap 으로 플렉시블 전선관 (아연콘넥터10~16) 장착가능	IP65	KAF-HD3T3VB

※ Z15G-10B, V15F-01C의 자세한 사양은 60p, 69p를 참고해 주세요

외형치수도

단위 : mm

KAF-HD3T / HD3TV / HD3TVB

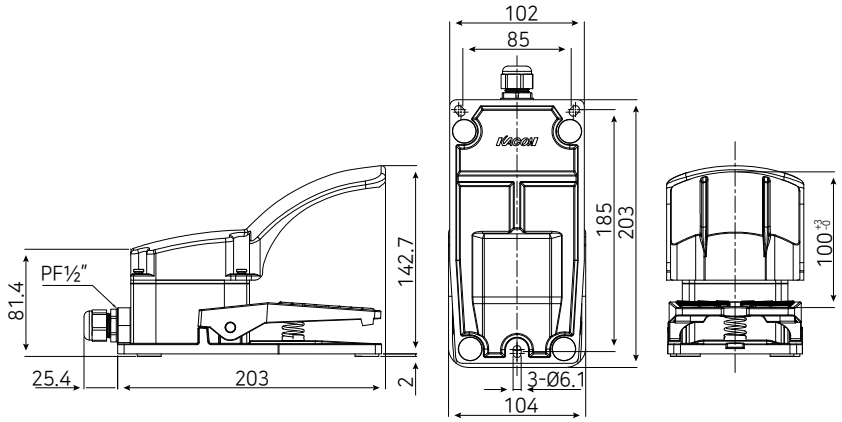

KAF-HD3T2 / HD3T2V / HD3T2VB

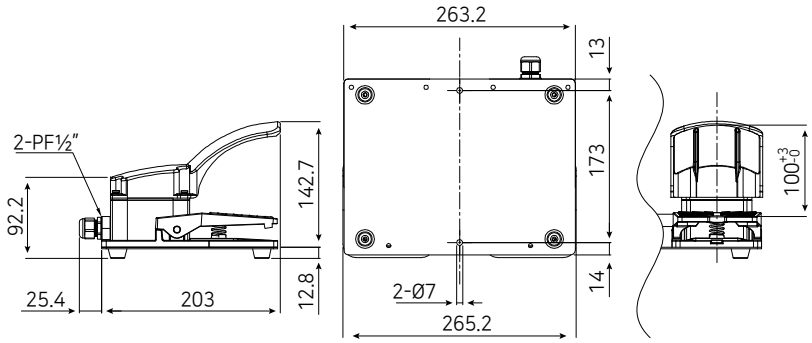
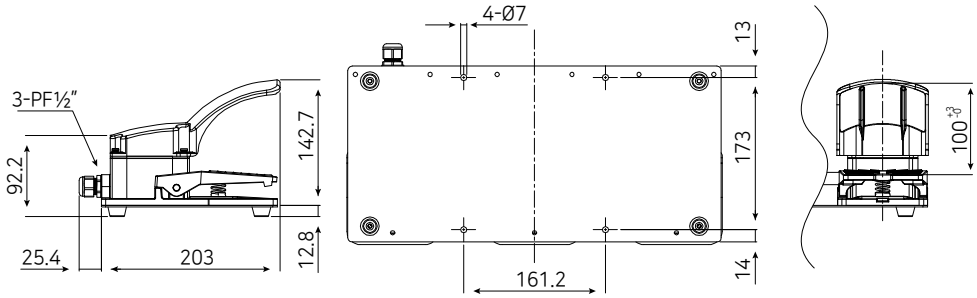
KAF-HD3T3 / HD3T3V / HD3T3VB